Ersatzteile 9035 M-6

Spare parts · Pièces de rechange

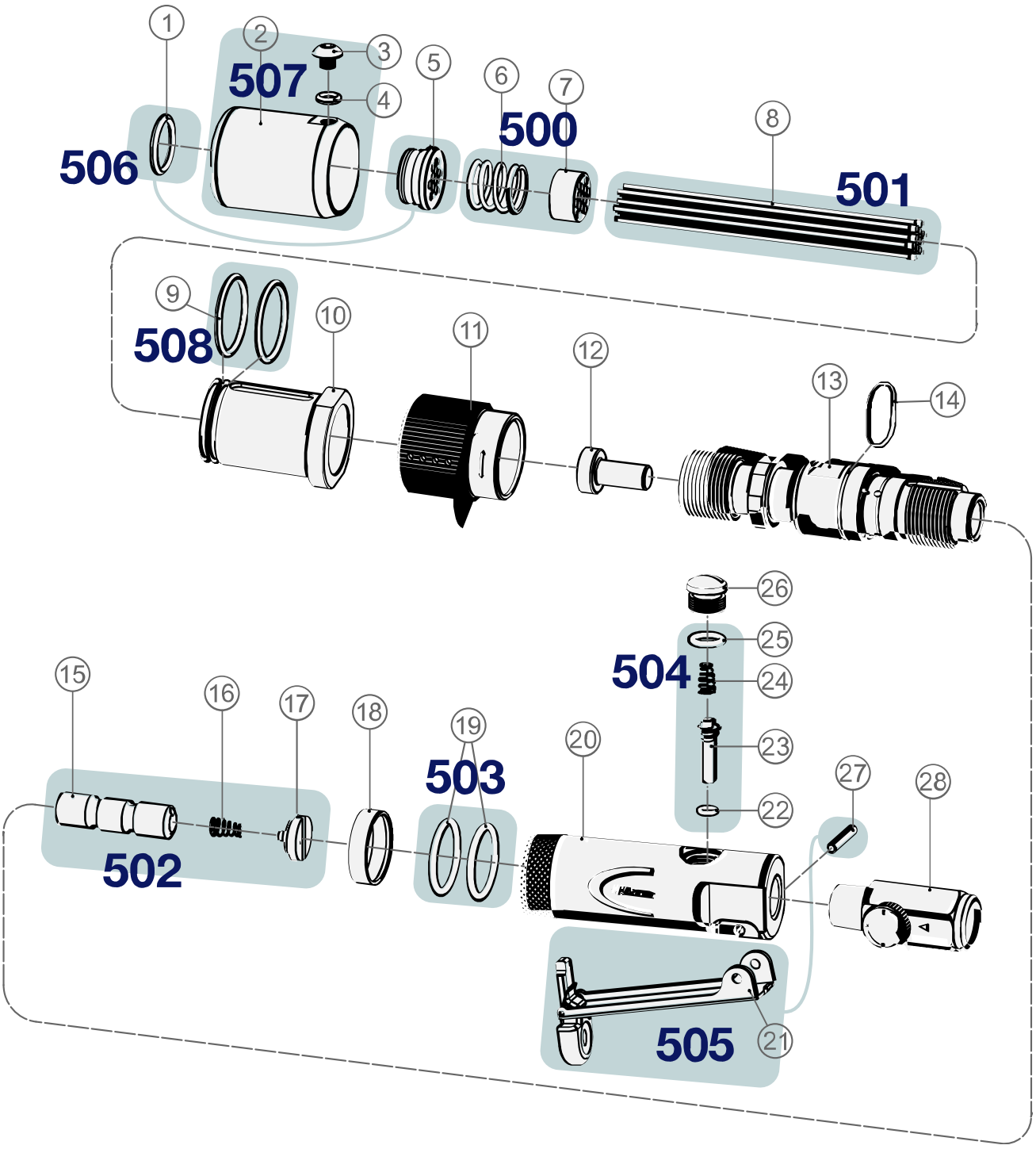

Pos	HAZET No.	Bezeichnung	*Designation*	*Désignation*	
11	9035 M-6-011	Luftauslass	*Air outlet*	*Échappement d'air*	1
12	9035 M-5-02	Nadelantrieb	*Needle drive*	*Entraînement d'aiguille*	1
27	9035 M-5-03	Luftsteuerung	*Air regulation*	*Commande pneumatique*	1
500	9035 M-5-04/2	Nadelführung · Inhalt: 2 · 3	*Needle guide · Contents: 2 · 3*	*Guidage d'aiguille · Contenu : 2 · 3*	2

Pos	HAZET No.	Bezeichnung	*Designation*	*Désignation*	
501	9035 M-050	Nadelentroster Ersatznadeln (Edelstahl) · ∅ 1,3 mm · Inhalt: 4 (13x)	*Spare needles for needle scaler (stainless steel) · ∅ 1.3 mm · Contents: 4 (13x)*	*Aiguilles de rechange pour dérouilleur à aiguilles (acier inoxydable) · ∅ 1,3 mm · Contenu : 4 (13x)*	13
502	9035 M-5-06/3	Zylindereinheit · Inhalt: 9 · 10 · 11	*Cylinder unit · Contents: 9 · 10 · 11*	*Unité de vérin · Contenu : 9 · 10 · 11*	3
503	9035 M-5-07/2	Dichtungssatz · Inhalt: 13 (2x)	*Gasket set · Contents: 13 (2x)*	*Jeu de joints · Contenu : 13 (2x)*	2
504	9035 M-5-08/4	Ventileinheit · Inhalt: 16 · 17 · 18 · 19	*Valve unit · Contents: 16 · 17 · 18 · 19*	*Unité de soupape · Contenu : 16 · 17 · 18 · 19*	4
505	9035 M-5-09/2	Betätigungshebel · Inhalt: 15 · 21	*Operating lever · Contents: 15 · 21*	*Gâchette · Contenu : 15 · 21*	2
506	9035 M-6-01/2	Nadelführung · vorne	*Needle guide · front*	*Guidage d'aiguille · avant*	2
507	9035 M-6-02/3	Überwurfmutter	*Union nut*	*Écrou-raccord*	3
508	9035 M-6-03/2	O-Ring-Satz	*O-ring set*	*Jeu de joints toriques*	2

DE

HAZET Service online:
www.hazet.de/de/home/service/

EN

DE

HAZET Ersatzteil-Shop
HAZET Spare-parts-shop:
www.hazet.de/ersatzteil-shop

EN

Zur Bestellung und für Rückfragen wenden Sie Sich bitte an unsere Service-Abteilung
For Orders and questions please refer to our service-centre
☎ +49 (0) 21 91 / 7 92 355 · e-mail service-center@hazet.de

HAZET-WERK – Hermann Zerver GmbH & Co. KG · ✉ 10 04 61 · 42804 REMSCHEID
Güldenwerther Bahnhofstrasse 25 – 29 · 42857 REMSCHEID · GERMANY