Produktdatenblatt

4903/4 EAN-No. 4000896**180561**

4-teilig

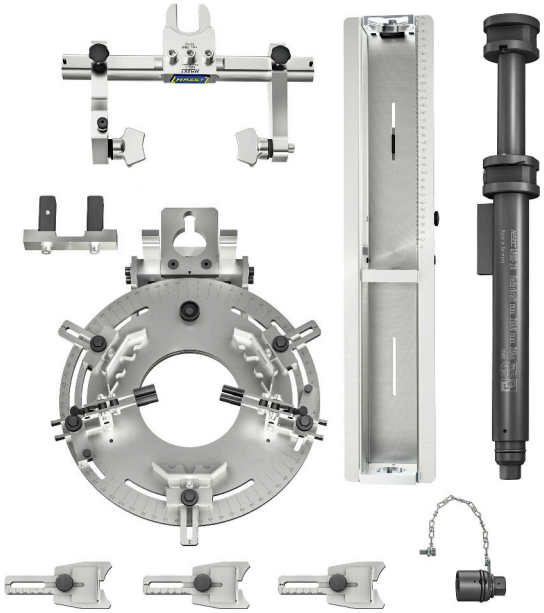

- Mehr Sicherheit – dank lastfreier Montage
- **Das perfekte Komplettpaket**
- 4-teilig · Inhalt:
- 4900-2A Sicherheits Federspanner Grundgerät
- 4903-1 Grundträger
- 4903-2 Universal Spannteller · verstellbar
- 4903-3 Universal Spannplatte · verstellbar, inklusive Sicherheits-Adapter
- Universell einsetzbar für nahezu alle Feder- / Stoßdämpferbeine
- **Lastfreie Demontage / Montage bei komplett entlastetem Dämpfer**

Innovatives Aufnahme- und Montagekonzept

- Schwenkbar in waagerechte oder senkrechte Arbeitsposition
  HAZET Empfehlung ergonomische Arbeitshöhe: Senkrecht einstellen, waagerecht betätigen
- Beschädigung an Dämpfern und Kopfplatten ausgeschlossen
  (keine Überlastungsmöglichkeit)
- Einfache, arretier- und fixierbare Federbeinaufnahme

Hohe Sicherheit

- Durchgängig sichere Aufnahme der Kopfplatten
- Gewindebeschädigung der Kolbenstange ausgeschlossen
- Permanente Fixierung der Feder während gesamten Arbeitsvorgangs

Investitions-Sicherheit – Nutzung vorhandener Komponenten SYSTEM 4900

- Vorhandene Grundgeräte 4900-2A und alle Spannplatten des Systems 4900 einsetzbar
- Einsatz zukünftiger Anwendungen gesichert

Dokumentationsfähigkeit durch Skalierung

- Deutliche Zeitersparnis im Wiederholungsfall
- Feste Fixierung erübrigt Neueinstellung bei gleichem Federbein (link / rechts)

4 Schritte zum Erfolg:

1. Federbein auf Spannteller über Greifer und Bremsen fixieren
2. Feder mit Universal Spannplatte greifen
3. Spanner mit Umschaltknarre, Akkuschrauber oder Druckluft-Ratschenschrauber betätigen

Produktdatenblatt

4903/4 EAN-No. 4000896**180561**

4. Dämpfer lastfrei demontieren und Neuen montieren
(danach umgekehrte Reihenfolge)

- Made in Germany
- Netto-Gewicht (kg): 66 kg
- Anzahl Werkzeuge: 4

Artikelnummer	4903/4

4903
4903-1 • 4903-2

4900-2A

4900-02A/3

4903-3