# Produktdatenblatt
# 2169-12 EAN-No. 4000896**241798**

**SW 74 mm** · ½ ·

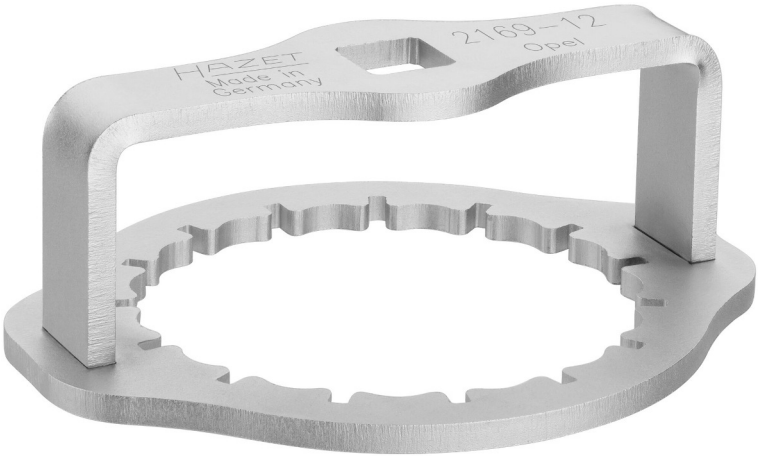


**Anwendung:**
Betätigung von Ölfiltern und Ölfiltergehäusen

- **15 Rillen** *s* **74 mm**)
- Betätigung von **Ölfiltern**
  **OPEL** Modelle Astra K · Insignia B mit 1,5 Dieselmotoren F15DVC · F15DVH mit 77 KW / 90 KW
- Formschlüssige Aufnahme des Ölfiltergehäuses
- Kontrollierter Schraubanzug mit Drehmomentschlüssel auf das vom Hersteller geforderte Drehmoment
- ☐ Antrieb ½″ (12,5 mm)
- Made in Germany ##
- Antrieb: ½
- Schlüsselweite: 74 mm
- Durchmesser: 107 mm
- Für Handbetätigung

| | |
|---|---|
| **Artikelnummer** | 2169-12 |

**HAZET-WERK** – Hermann Zerver GmbH & Co. KG · 10 04 61 · 42804 Remscheid
Güldenwerther Bahnhofstrasse 25 – 29 · 42857 Remscheid · GERMANY